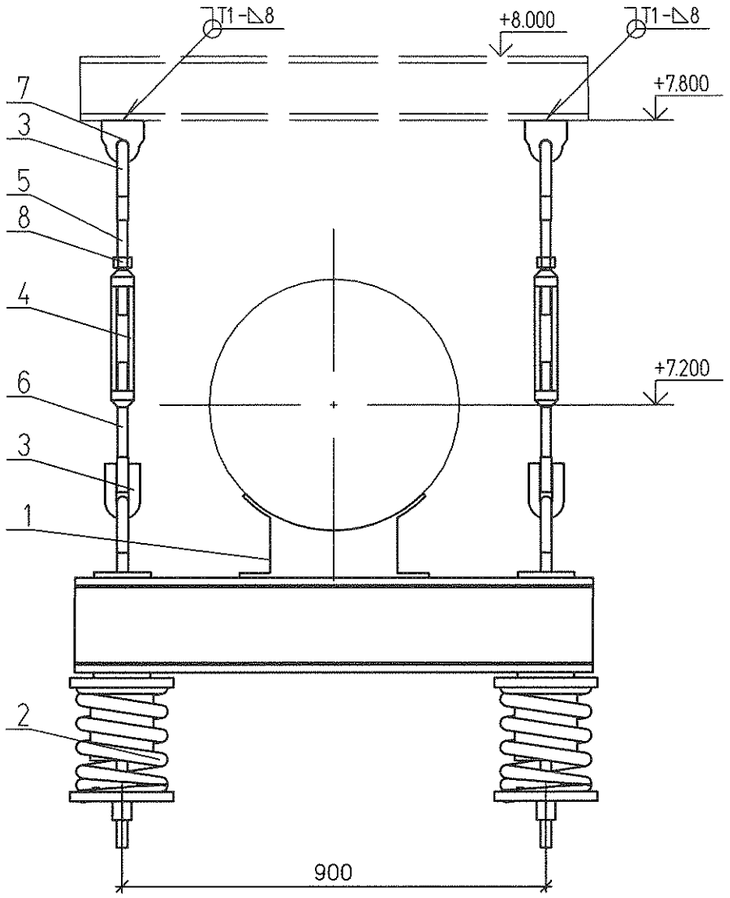


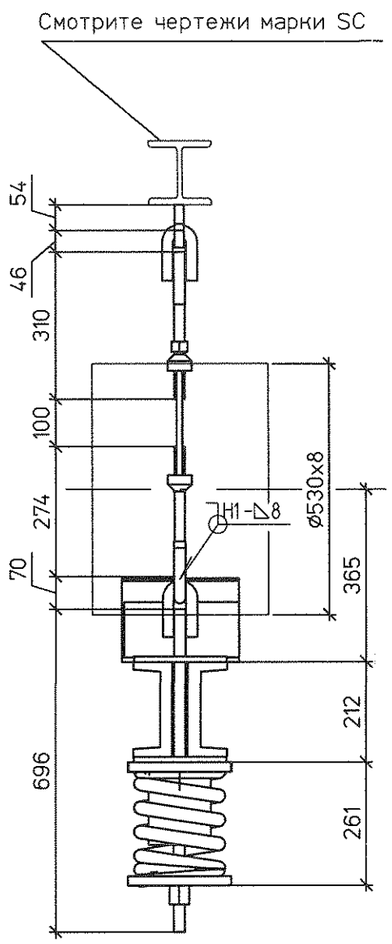


↓Pp21 = 35.78 кН
Pp26 = 35.6 кН

Спецификация на 1 комплект

| № | Обозначение | Наименование | Кол | Материал | Масса ед. | Масса общ. | Примечание |
|---|---|---|---|---|---|---|---|
| 1 | 67 ОСТ 34-10-726-93 | Блок подвески 530У | 1 | Сборный | 69.7 | 69.70 | |
| 2 | 20 ОСТ 34-10-745-93 | Блок пружинный опорный | 2 | Сборный | 32.10 | 64.20 | |
| 3 | 1-04 ОСТ 34-10-729-93 | Ушко | 4 | 20 ГОСТ 1050-88 | 0.86 | 3.44 | |
| 4 | 1-04 ОСТ 34-10-739-93 | Муфта | 2 | 20 ГОСТ 1050-88 | 3.50 | 7.00 | |
| 5 | 3-12 ОСТ 34-10-739-93 | Тяга | 2 | 20 ГОСТ 1050-88 | 1.42 | 2.84 | L уточнить на монтаже |
| 6 | 3-31 ОСТ 34-10-739-93 | Тяга левая | 2 | 20 ГОСТ 1050-88 | 1.06 | 2.12 | L уточнить на монтаже |
| 7 | №1350.12.38А-30UNB-1352-TD л.26 | Проушина 24 | 2 | С235 ГОСТ 27772-88 | 1.17 | 2.34 | |
| 8 | ГОСТ 5915-70 | Гайка М24 | 2 | 35 ГОСТ 1759.0-87 | 0.12 | 0.24 | |
| | ГОСТ 9467-75 | Электроды | | Э42А | | 1.66 | |

Итого 153.54 кг

План расположения подвески 21

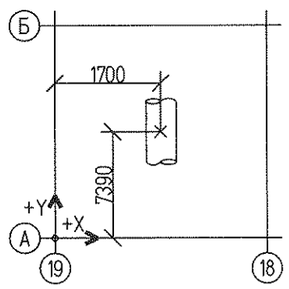


План расположения подвески 26

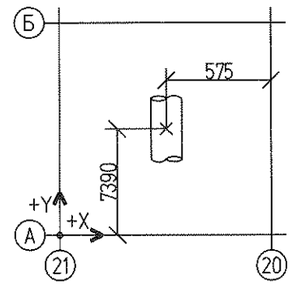


1. Монтажный чертеж №1350.12.38А-30UNB-1352-TD л.17 (30NDA30...35BR001, 30NDA40BR001)
2. Технические требования к сварке деталей опор трубопроводов смотрите ОСТ 34-10-723-93
3. Изготовить два комплекта.

| Поз. опоры | Характеристики пружины: Табличные данные: Допускаемая рабочая нагрузка Рмакс.кН | Табличные данные: Прогиб при допускаемой раб. нагр. Lмакс.мм | Табличные данные: Высота пружины в своб. сост. Нсв. мм | В монтаж. сост.: Высота пружины Нмонт.мм | В монтаж. сост.: Нагрузка на пружину Рмонт.кН | В рабочем сост.: Высота пружины Нраб. мм | В рабочем сост.: Нагрузка на пружину Рраб.кН | В холод. сост.: Высота пружины Нхол. мм | В холод. сост.: Нагрузка на пружину Рхол.кН | Нагрузка на пружину при гидроисп. Рг. кН | Нагрузка на несущие конструкции Р, кН |
|---|---|---|---|---|---|---|---|---|---|---|---|
| 21 | 26.34 | 70 | 221 | 175 | 17.5 | 174 | 17.89 | 172 | 18.65 | 18.62 | 44.76 |
| 26 | 26.34 | 70 | 221 | 177 | 16.71 | 175 | 17.8 | 173 | 18.43 | 17.3 | 44.6 |

| | | | | | | |
|---|---|---|---|---|---|---|
| 1 | – | Зам. | 180-13 | | | 27.09.13 |
| Изм. | Кол.уч | Лист | №док. | Подп. | | Дата |
| Н. контр. | | Михеев | | | | |
| Проверил | | Шкитилева | | | | |
| Разработал | | Михеев | | | | |

1350.12.38А-30UNB-1352-TD

Объекты III очереди строительства ЗАО СГК (ТЭЦ)

Сетевая установка основных и пиковых подогревателей турбоагрегатов ст.№8,9. II система теплоснабжения.

| Стадия | Лист | Листов |
|---|---|---|
| Р | 18.1 | |

Трубопроводы сетевой воды от основных подогревателей к пиковым подогревателям. Часть 1/3. Пружинные подвески 21, 26

ОТКРЫТОЕ АКЦИОНЕРНОЕ ОБЩЕСТВО ИНСТИТУТ ТЕПЛОЭЛЕКТРОПРОЕКТ НИЖНИЙ НОВГОРОД

Взам. инв. №

Подпись и дата

Инв. № подл. 83496

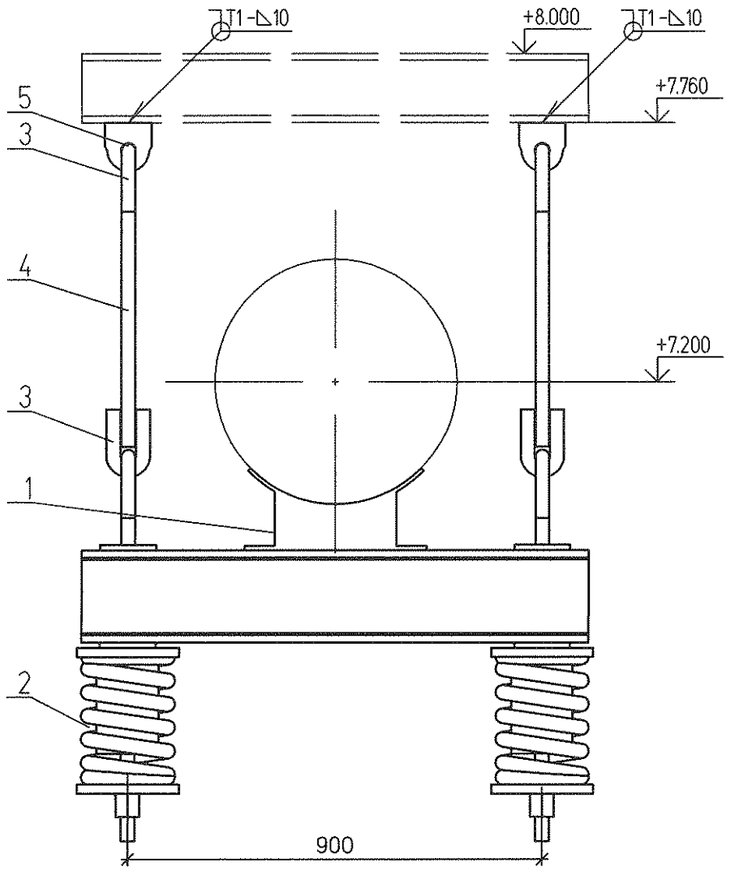


↓Pр = 41.8 кН

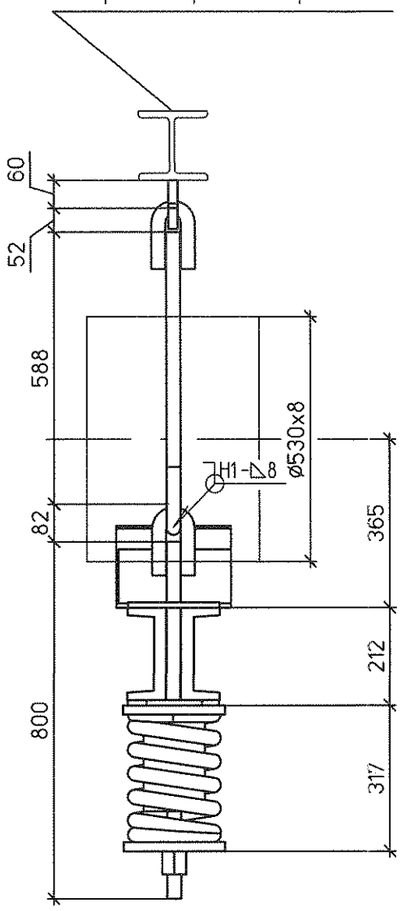


Спецификация на 1 комплект

| № | Обозначение | Наименование | Кол | Материал | Масса ед. | Масса общ. | Примечание |
|---|---|---|---|---|---|---|---|
| 1 | 67 ОСТ 34-10-726-93 | Блок подвески 530У | 1 | Сборный | 69.7 | 69.70 | |
| 2 | 21 ОСТ 34-10-745-93 | Блок пружинный опорный | 2 | Сборный | 44.40 | 88.80 | |
| 3 | 1-05 ОСТ 34-10-729-93 | Ушко | 4 | 20 ГОСТ 1050-88 | 1.68 | 6.72 | |
| 4 | ГОСТ 2590-2006 | Круг ø30 L = 588 | 2 | 20 ГОСТ 1050-88 | 3.26 | 6.52 | L уточнить на монтаже |
| 5 | №1350.12.38А-30UNB-1352-TD п.26 | Проушина 30 | 2 | С235 ГОСТ 27772-88 | 1.26 | 2.52 | |
| | ГОСТ 9467-75 | Электроды | | Э42А | | 1.83 | |

Итого 176.09 кг

План расположения

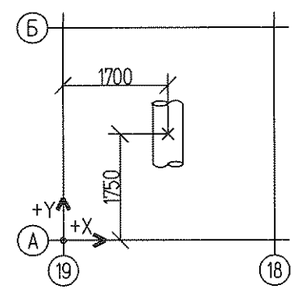


1. Монтажный чертеж №1350.12.38А-30UNB-1352-TD л.17 (30NDA30...35BR001, 30NDA40BR001)
2. Технические требования к сварке деталей опор трубопроводов смотрите ОСТ 34-10-723-93

| Характеристики пружины | | | | | | | | | | |
|---|---|---|---|---|---|---|---|---|---|---|
| Табличные данные | | | В монтаж. сост. | | В рабочем сост. | | В холод. сост. | | Нагрузка на пружину при гидроисп. | Нагрузка на несущие конструкции |
| Допускаемая рабочая нагрузка | Прогиб при допускаемой раб. нагр. | Высота пружины в своб. сост. | Высота пружины | Нагрузка на пружину | Высота пружины | Нагрузка на пружину | Высота пружины | Нагрузка на пружину | | |
| Рмакс.кН | Lмакс.мм | Нсв. мм | Нмонт.мм | Рмонт.кН | Нраб. мм | Рраб.кН | Нхол. мм | Рхол.кН | Рг. кН | Р, кН |
| 32.6 | 70 | 277 | 247 | 14.45 | 233 | 20.88 | 237 | 19 | 21.53 | 51.66 |

| | | | | | | |
|---|---|---|---|---|---|---|
| | | | | | | 1350.12.38А-30UNB-1352-TD |
| 1 | – | Зам. | 180-13 | | 27.09.13 | Объекты III очереди строительства ЗАО СГК (ТЭЦ) |
| Изм. | Кол.уч | Лист | №док. | Подп. | Дата | |
| | | | | | | Сетевая установка основных и пиковых подогревателей турбоагрегатов ст.№8,9. II система теплоснабжения. |
| Н. контр. | | Михеев | | | 27.09.13 | Трубопроводы сетевой воды от основных подогревателей к пиковым подогревателям. Часть 1/3. Пружинная подвеска 22 |
| Проверил | | Шкитилева | | | 27.09.13 | |
| Разработал | | Михеев | | | 27.09.13 | |

| Стадия | Лист | Листов |
|---|---|---|
| Р | 18.2 | |

ОТКРЫТОЕ АКЦИОНЕРНОЕ ОБЩЕСТВО ИНСТИТУТ ТЭП ТЕПЛОЭЛЕКТРОПРОЕКТ НИЖНИЙ НОВГОРОД

Инв. № подл. 83496 | Подпись и дата | Взам. инв. №

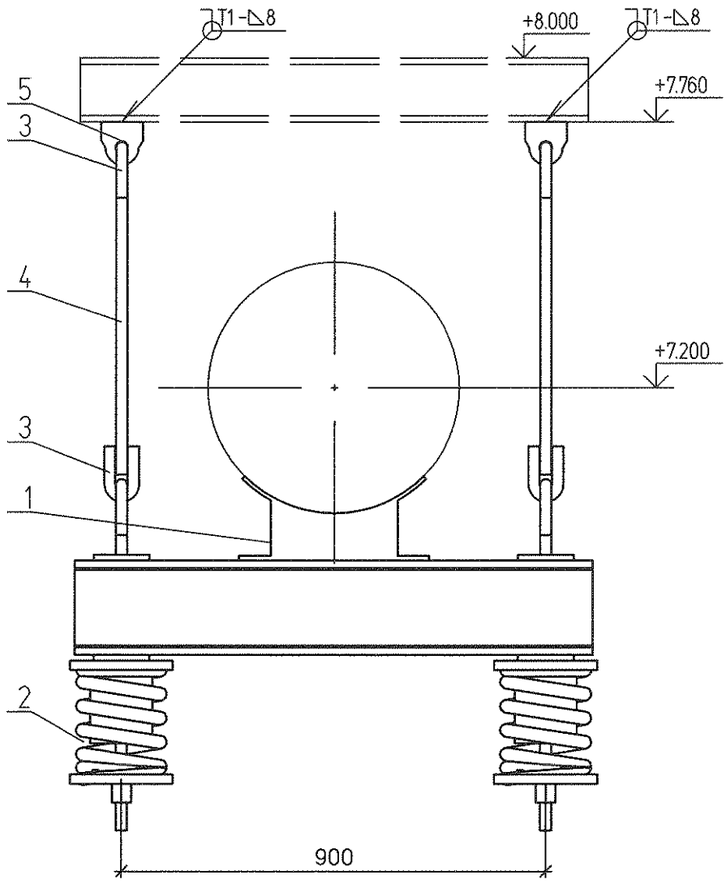


↓Pр = 36.7 кН

Смотрите чертежи марки SC

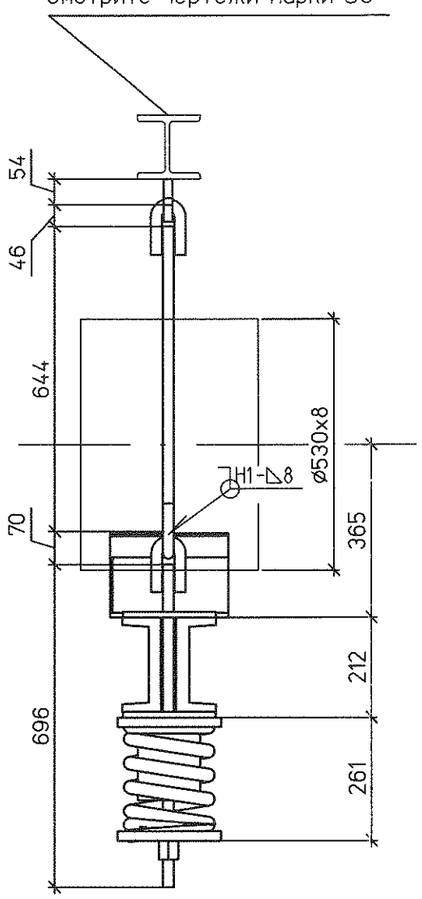


Спецификация на 1 комплект

| № | Обозначение | Наименование | Кол | Материал | Масса ед. | Масса общ. | Примечание |
|---|---|---|---|---|---|---|---|
| 1 | 67 ОСТ 34-10-726-93 | Блок подвески 530У | 1 | Сборный | 69.7 | 69.70 | |
| 2 | 20 ОСТ 34-10-745-93 | Блок пружинный опорный | 2 | Сборный | 32.10 | 64.20 | |
| 3 | 1-04 ОСТ 34-10-729-93 | Ушко | 4 | 20 ГОСТ 1050-88 | 0.86 | 3.44 | |
| 4 | ГОСТ 2590-2006 | Круг ø24 L = 644 | 2 | 20 ГОСТ 1050-88 | 2.29 | 4.58 | L уточнить на монтаже |
| 5 | №1350.12.38А-30UNB-1352-TD л.26 | Проушина 24 | 2 | С235 ГОСТ 27772-88 | 1.17 | 2.34 | |
| | ГОСТ 9467-75 | Электроды | | Э42А | | 1.60 | |

Итого 145.86 кг

План расположения

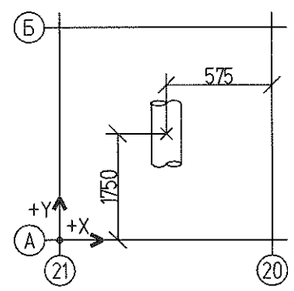


1. Монтажный чертеж №1350.12.38А-30UNB-1352-TD л.17 (30NDA30...35BR001, 30NDA40BR001)
2. Технические требования к сварке деталей опор трубопроводов смотрите ОСТ 34-10-723-93

| Характеристики пружины | | | | | | | | | | | |
|---|---|---|---|---|---|---|---|---|---|---|---|
| Табличные данные | | | В монтаж. сост. | | В рабочем сост. | | В холод. сост. | | Нагрузка на пружину при гидроисп. Рг. кН | Нагрузка на несущие конструкции Р, кН |
| Допускаемая рабочая нагрузка Рмакс.кН | Прогиб при допускаемой раб. нагр. Lмакс.мм | Высота пружины в своб. сост. Нсв. мм | Высота пружины Нмонт.мм | Нагрузка на пружину Рмонт.кН | Высота пружины Нраб. мм | Нагрузка на пружину Рраб.кН | Высота пружины Нхол. мм | Нагрузка на пружину Рхол.кН | | |
| 26.34 | 70 | 221 | 181 | 15.23 | 173 | 18.34 | 177 | 16.83 | 19.05 | 45.696 |

| | | | | | | | |
|---|---|---|---|---|---|---|---|
| | | | | | | | 1350.12.38А-30UNB-1352-TD |
| | | | | | | | Объекты III очереди строительства ЗАО СГК (ТЭЦ) |
| 1 | – | Зам. | 180-13 | | | 27.09.13 | |
| Изм. | Кол.уч | Лист | №док. | Подп. | | Дата | |
| | | | | | | | Сетевая установка основных и пиковых подогревателей турбоагрегатов ст.№8,9. II система теплоснабжения. |
| Н. контр. | | Михеев | | | | 27.09.13 | Трубопроводы сетевой воды от основных подогревателей к пиковым подогревателям. Часть 1/3. Пружинная подвеска 25 |
| Проверил | | Шкитилева | | | | 27.09.13 | |
| Разработал | | Михеев | | | | 27.09.13 | |

| Стадия | Лист | Листов |
|---|---|---|
| Р | 18.3 | |

ОТКРЫТОЕ АКЦИОНЕРНОЕ ОБЩЕСТВО ИНСТИТУТ ТЕПЛОЭЛЕКТРОПРОЕКТ НИЖНИЙ НОВГОРОД

Взам. инв. №

Подпись и дата

Инв. № подл. 83496